Siphon - Noir mat

LULU

10 060 970

● rosace Ø 70 mm

S’adapte aux gammes suivantes : LULU, TARA, LISSÉ, VAIA, META

Noir mat	10 060 970-33
Chrome	10 060 970-00
Platine brossé	10 060 970-06
Platine	10 060 970-08
Laiton (Or 23cts)	10 060 970-09
Dark Chrome	10 060 970-19
Or clair	10 060 970-26
Or clair brossé	10 060 970-27
Laiton brossé (Or 23cts)	10 060 970-28
Bronze brossé	10 060 970-42
Champagne brossé (Or 22cts)	10 060 970-46
Champagne (Or 22cts)	10 060 970-47
Chrome brossé	10 060 970-93
Dark Platinum brossé	10 060 970-99

Nous nous réservons le droit de modifier les modèles, la gamme de produits et les spécifications techniques sans préavis.
Pour de plus amples informations, rendez-vous sur : www.dornbracht.com +49 (0) 2371 8899 900 mail@dornbracht.com

Siphon - Noir mat

LULU

10 060 970

mm [inches]

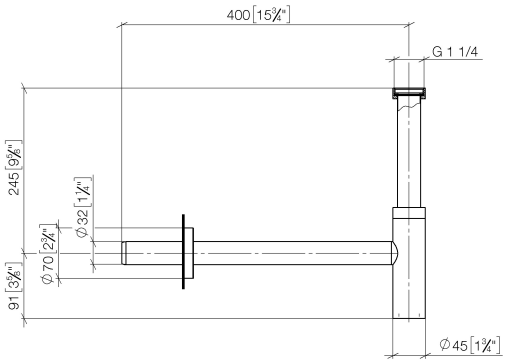

Siphon - Noir mat

LULU

10 060 970

Les pièces pour les autres finitions peuvent être trouvées ici : Chrome

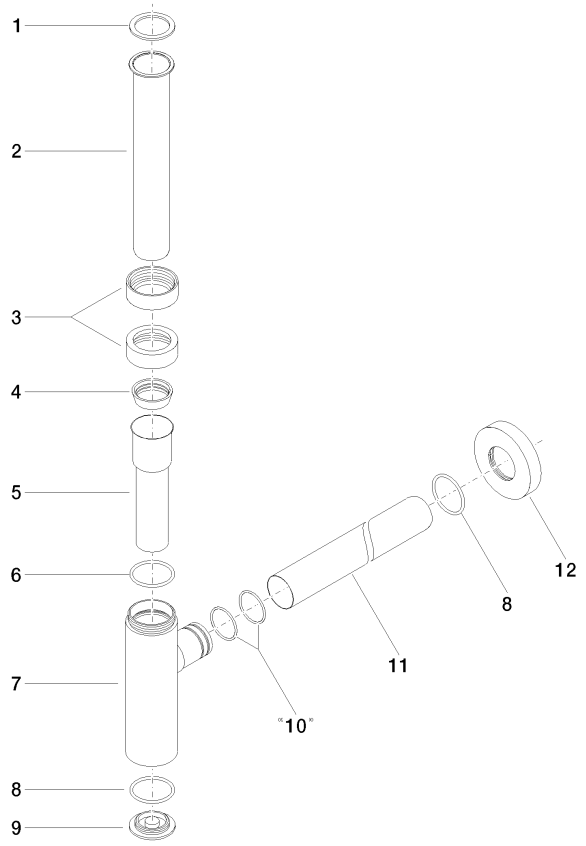

Liste des pièces de rechange

N°	Article Numéro	Désignation	Fréquence de montage	Délai de livraison
1	09 14 20 060 90	joint	1	2
2	09 28 23 007-33	tuyau	1	30
3	09 23 30 022-33	écrou	2	60
4	09 14 03 015 90	joint	1	2
5	09 28 23 019-33	tuyau	1	-
	La pièce de rechange ne peut plus être commandée, veuillez commander l'article de remplacement			
6	09 14 10 149 90	joint	1	2
7	04 11 01 045 00-33	boîtier	1	60
8	09 14 10 148 90	joint	2	2
9	09 21 02 004-33	couvercle	1	30
10	09 14 10 112 90	joint	2	2
11	09 28 23 018-33	tuyau	1	60
12	09 27 20 060-33	rosace	1	30

Nous nous réservons le droit de modifier les modèles, la gamme de produits et les spécifications techniques sans préavis.
Pour de plus amples informations, rendez-vous sur : www.dornbracht.com +49 (0) 2371 8899 900 mail@dornbracht.com